M1-MUEBLE DE RECEPCIÓN

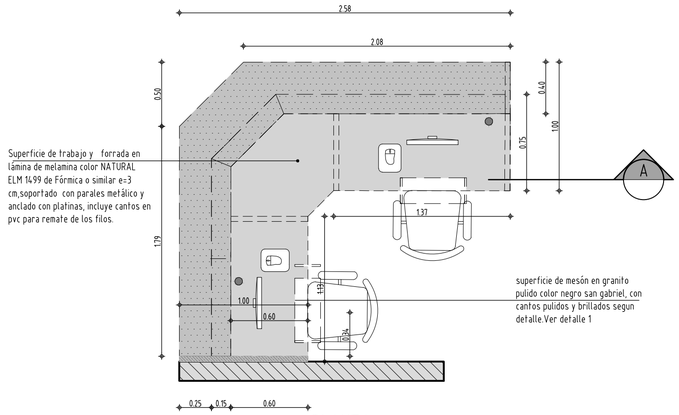

PLANTA
ESCALA 1:20

NOTAS:
1- VERIFICAR MEDIDAS EN OBRA
2-EL CONTRATISTA DEBERA PRESENTAR PLANOS DE TALLER ANTES DE LA FABRICACION PARA SER APROBADOS POR LA INTERVENTORIA.
3-LOS VANOS DEBERAN ESTAR REMATADOS ANTES DE LA INSTALACION DE LOS MUEBLES
4- EL PREDIMENSIONAMIENTO SERÁ RESPONSABILIDAD DEL FABRICANTE Y LA CANTIDAD DEBERÁ SER RATIFICADA POR EL MISMO.
5- REVISAR TIPO DE GUARDA ESCOBAS SEGÚN EL ESPACIO.
6- TODOS LOS MUEBLES EN FORMICA DEBERAN INCLUIR CANTO EN PVC DE PROTECCION DE FILOS Y PIE DE AMIGO DE REFUERZO APOYADOS EN MURO, PARA SOPORTE DE LAS LAMINAS.
7- TODOS LOS MUEBLES CON MESONES EN GRANITO, DEBERAN INCLUIR CANTOS PULIDOS Y BRILLADOS SEGUN LOS REMATES DEL MISMO LO REQUIERAN..
8- LOS RIELES PARA LAS CAJONERAS SERÁN EN LAMINA GALVANIZADA FULL EXTENSIÓN.
9- PASACABLES PLÁSTICO PARA MUEBLES CON COMPUTADOR (DETERMINAR DIÁMETRO EN OBRA.)
10- TODOS LOS MUEBLES COLGANTES QUE REQUIERAN ANCLAJE A MURO EN LAMINA DE FIBROCEMENTO DEBERAN LLEVAR REFUERZO METALICO PARA SU SOSTEN O SOPORTE.

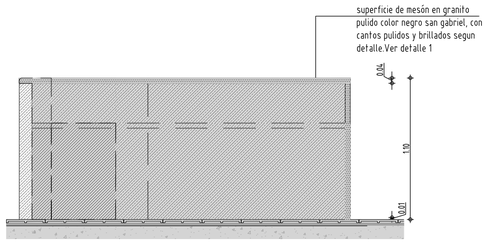

ALZADO EXTERIOR
ESCALA 1:20

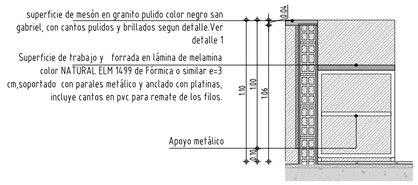

CORTE A-A
ESCALA 1:20

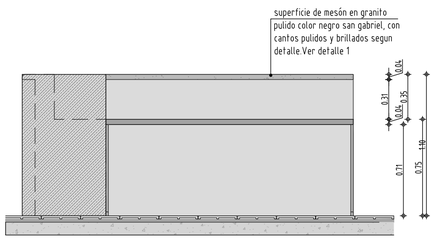

ALZADO INTERIOR
ESCALA 1:20

ESQUEMA MUEBLE	DIMENSIONES (M2) A	DIMENSIONES (M2) L	CANTIDAD	CODIGO	UBICACION
M1-2.33 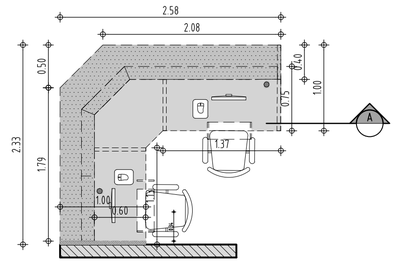	2.58	2.33	1	M1-2.33	Primer piso Recepción

TODOS LOS HERRAJES DE LOS MUEBLES DEBEN SER EN BISAGRAS DE PARCHE Y SEMIPARCHE NEUMÁTICAS CIERRE LENTO, CORREDERAS METÁLICAS FULL EXTENSIÓN TIPO PESADO Y TRAMPA PARA CAJONERAS METÁLICA MARCA FUERTE, ASI COMO LOS SOPORTES DE ENTREPAÑOS DEBEN SER EN ACERO

PLANTA TIPO DE PISOS ESC:1:20

FUERZAS MILITARES DE COLOMBIA

HOSPITAL MILITAR CENTRAL

REVISIONES

	MODIFICACIONES	FECHA	
	-	-	
	-	-	
	-	-	
	-	-	

ARCHIVO DIGITAL:

APROBACIÓN DIRECCION HOSPITAL MILITAR:

APROBACIÓN AREA DE CALIDAD HOSPITAL MILITAR:

APROBACIÓN AREA DE INFRAESTRUCTURA HOSPITAL MILITAR:
TC. EDWARD VALDERRAMA NIÑO
JEFE DE OBRAS HOMIC

DISEÑO:
ARQ. CESAR A. CASTILLO VARGAS
Mat: 25712009-80040146
DIBUJO:
DIEGO ROBAYO

ESTE DOCUMENTO ES PROPIEDAD DEL HOSPITAL MILITAR CENTRAL Y SU REPRODUCCIÓN O DISTRIBUCIÓN ESTA PROHIBIDA

ESCALA GRAFICA:
ESCALA 1:50

ANTEPROYECTO :
OBSERVACION URGENCIAS HOMIC
UNIDAD-GUARNICION:
HOSPITAL MILITAR CENTRAL BOGOTA
BOGOTA

CONTIENE:
DETALLES DE MUEBLES M1
OBSERVACION HOMBRES Y MUJERES
ARCHIVO DIGITAL:
CONSECUTIVO Nº
FECHA:
SEPT 2016

PLANO No. AR 11 DE